

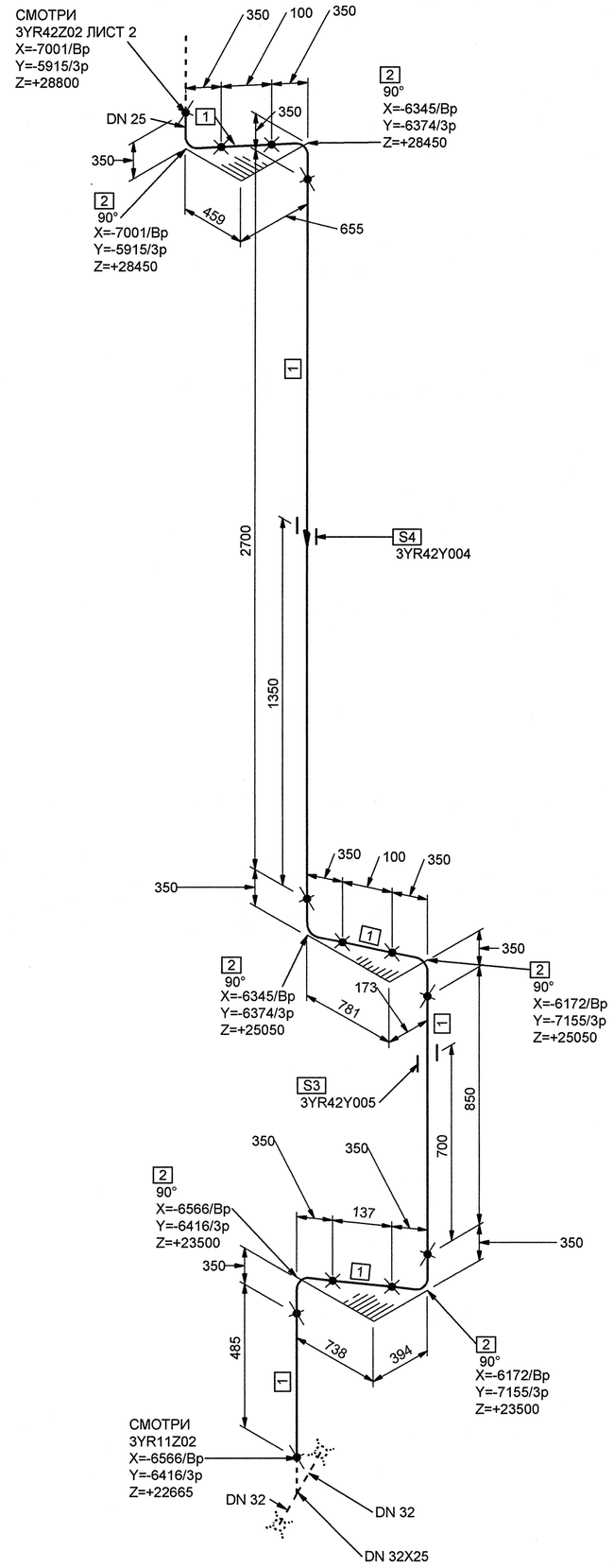

МОНТАЖНЫЕ ЭЛЕМЕНТЫ

ПОЗ	НАИМЕНОВАНИЕ	КОЛ	МАТЕРИАЛ	МАССА ЕД-ЦЫ, КГ
1	ОСТ 24.125.01-89 ТРУБА 32х3,5	4.372 М	08Х18Н10Т ТУ 14-3Р-197-2001	2.47
2	20 ОСТ 24.125.03-89 ОТВОД 90°-32х3,5-200х200-636 - R150	6	08Х18Н10Т ТУ 14-3Р-197-2001	1.57
3	3YR42Y005 ОПОРА НЕПОДВИЖНАЯ	1		-
4	3YR42Y004 ОПОРА НЕПОДВИЖНАЯ	1		-

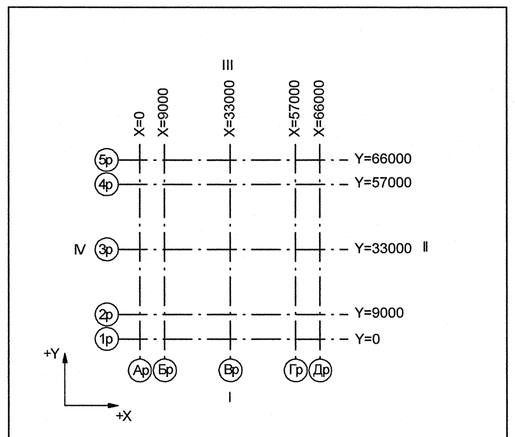

Номер трубопровода - VII
Подведомственность - ПНАЭГ 7-008-89
Классификационное обозначение по НП-001-97 - 2Н3
Группа по ПНАЭГ 7-008-89 - В
Класс безопасности по НП-001-97 - 2
Категория сейсмостойкости по НП-031-01 - I
Рабочие параметры: Рр= 17.64 МПа, tр=350°С
Параметры гидроиспытания: Рг=24.50 МПа, t не менее 5°С
Среда- Теплоноситель I контура
Газоводяная смесь

3TG11Z01_01		3	DN 100	Z= 2700 X= 175 Y= 2775	3TG11W01/N1				S8 3TG11Y01/PT-997				3TG11J01/ТГ-235
Код блока	Трубопроводы проектируемые	Позиция детали	Условный проход	Координаты элементов в здании	Код оборудования/ Номер патрубка	Шов заводской	Шов монтажный	Резьбовое соединение	Позиция опоры Код опоры / код проходки	Направление среды	Переход	Штуцер	Код герметичной проходки/ код проходки

ДОПОЛНИТЕЛЬНЫЕ ПОДПИСИ

Инв. N подл. R3.00780.1.0.11 | Подп. и дата | Взам. инв. N

АРХИВНЫЙ ЭКЗЕМПЛЯР

Инв.№ подл. R3.00780.1.0.11
Лист 122

Изм.	Кол.уч.	Лист	№ док.	Подпись	Дата
Инж.2к.		Сухарева			18.06
Пров.вед.инж.		Веренцова			19.06
Пров.нач.гр.		Жук			19.06
Н.контр.		Краснояров			20.06

R3.TP25.3072.011.01.00.078

Ростовская АЭС Блок 3

Реакторное отделение
Герметичная часть
Трубопроводы газовых сдувок Рр>2,2 МПа

Стадия	Лист	Листов
Р	1	2

Изометрический чертеж
3YR42Z02

ОАО "НИАЭП" 2012

Формат А1